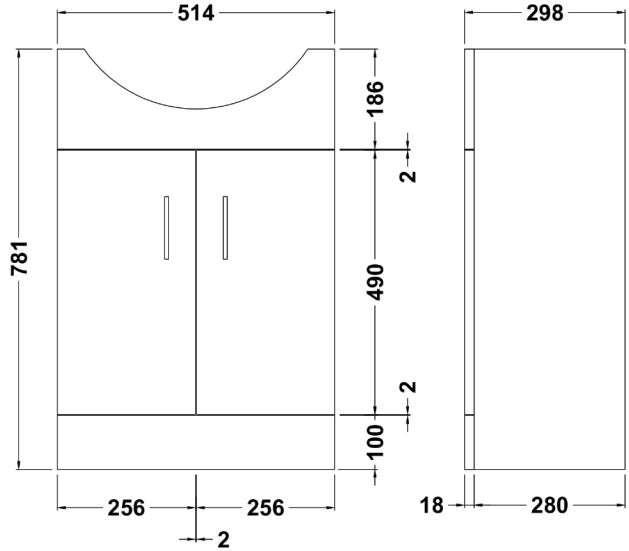
514
298
186
2
781
490
2
100
256
256
2
18
280