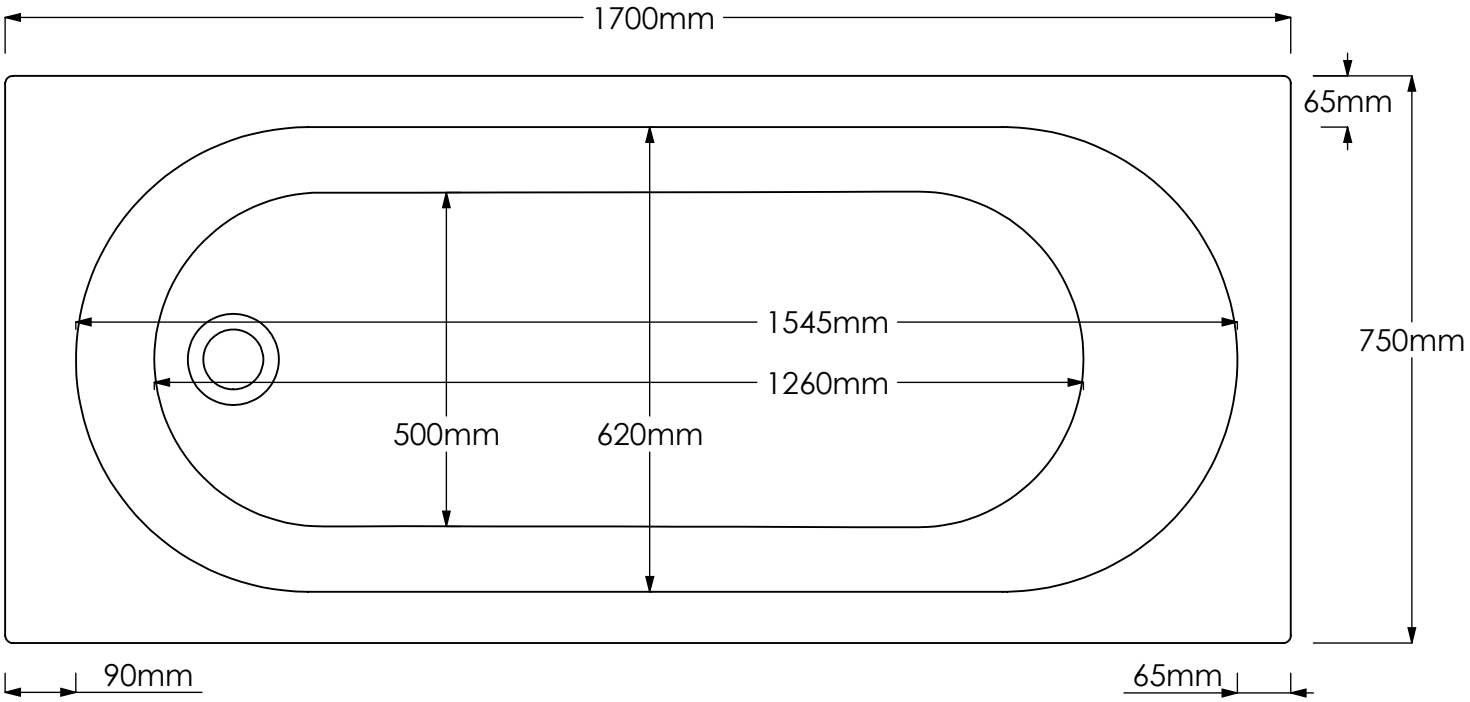
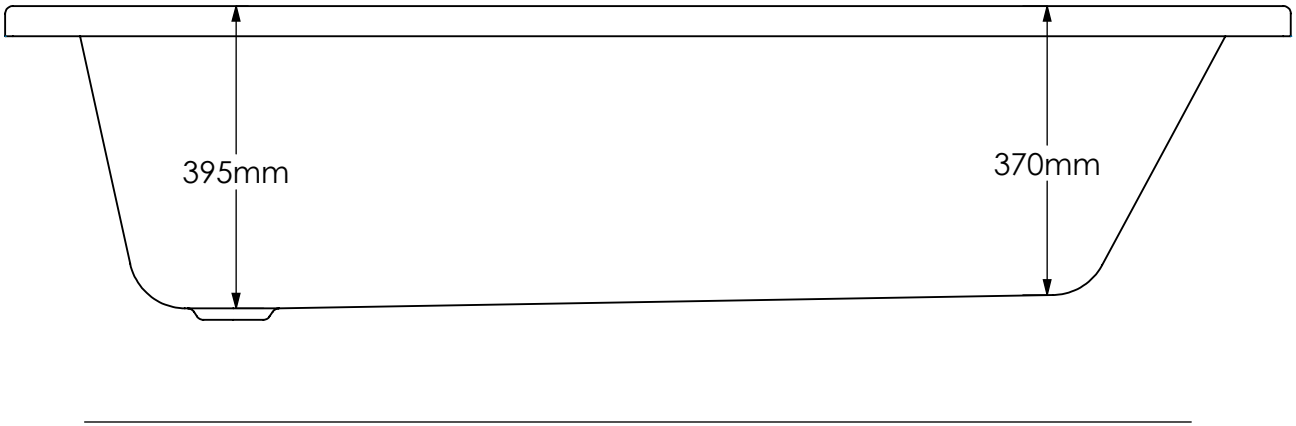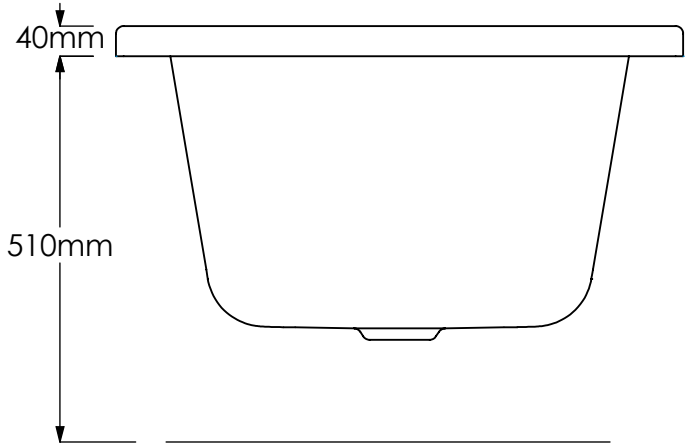
Cascade SE
1700 x 750