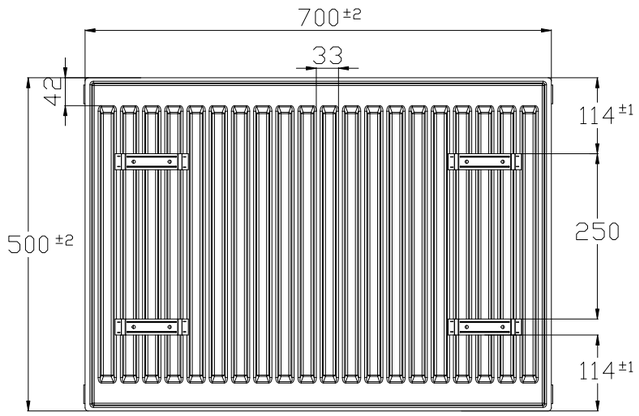
700±2
33
42
114±1
250
114±1
500±2

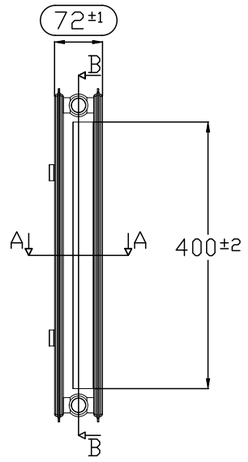
72±1
B
A
A
400±2
B

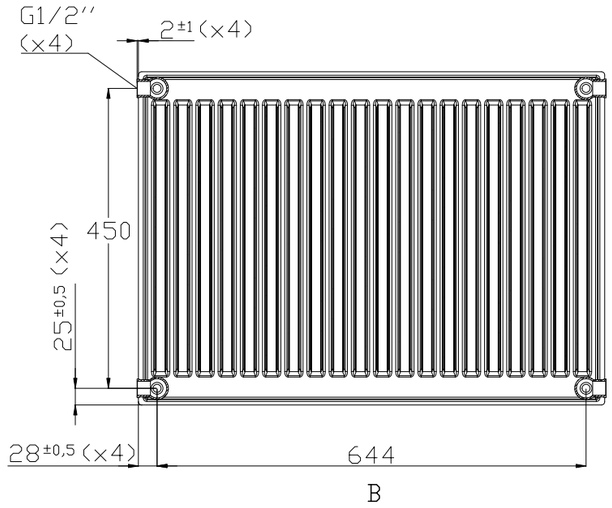
G1/2''
(×4)
2±1(×4)
450
25±0,5 (×4)
28±0,5 (×4)
644
B

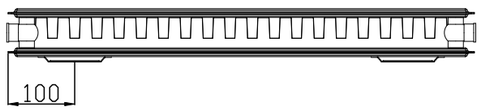
100

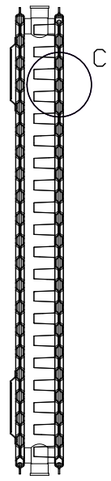
C
A

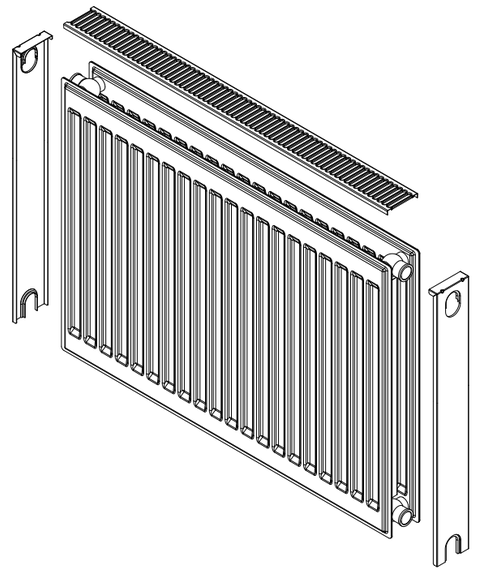

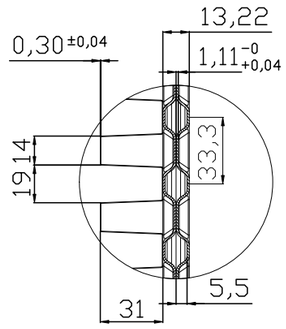
13,22
0,30±0,04
1,11 -0 +0,04
19 14
33,3
5,5
31
C
3:1