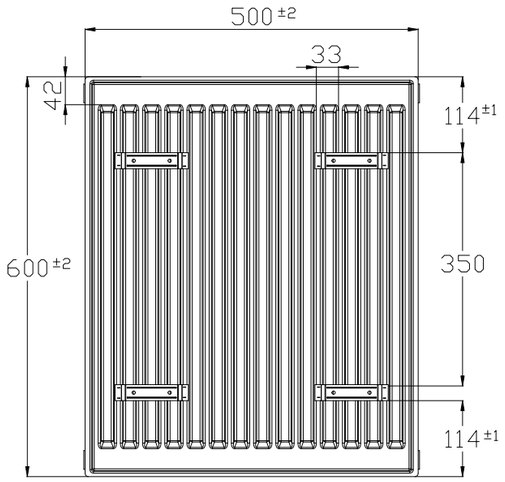
500 ±2
33
42
114 ±1
600 ±2
350
114 ±1

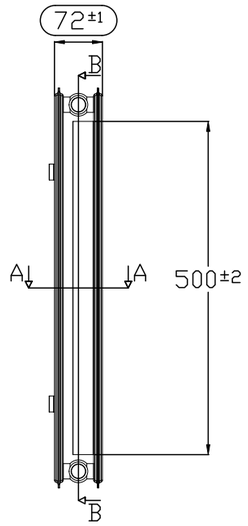
72 ±1
B
A
A
500 ±2
B

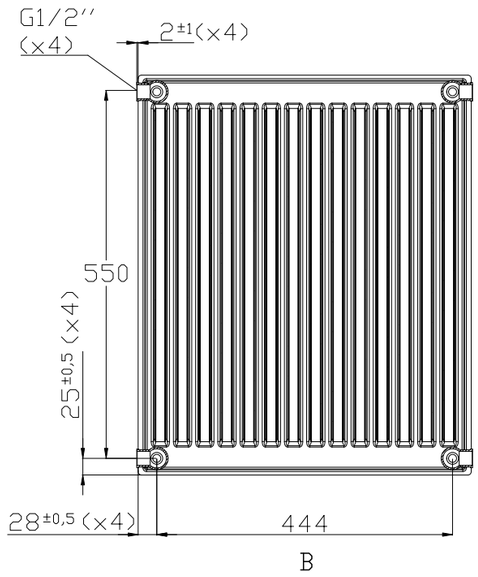
G1/2''
(×4)
2 ±1 (×4)
550
25 ±0,5 (×4)
28 ±0,5 (×4)
444
B

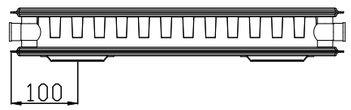
100

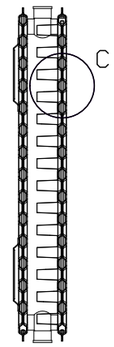
C
A

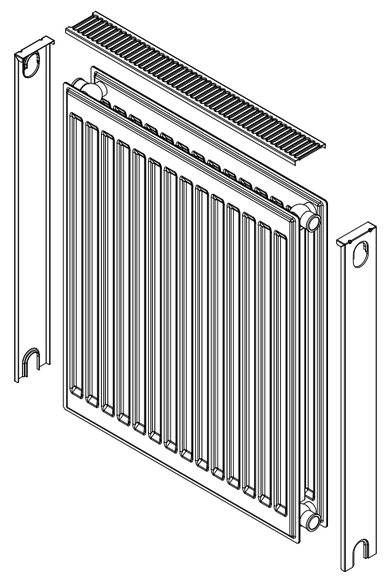

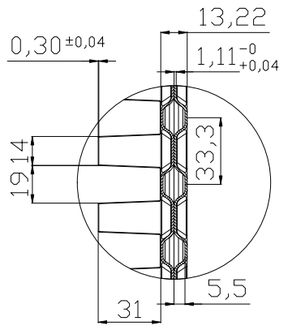
13,22
0,30 ±0,04
1,11 -0 +0,04
19,14
33,3
5,5
31
C
3:1