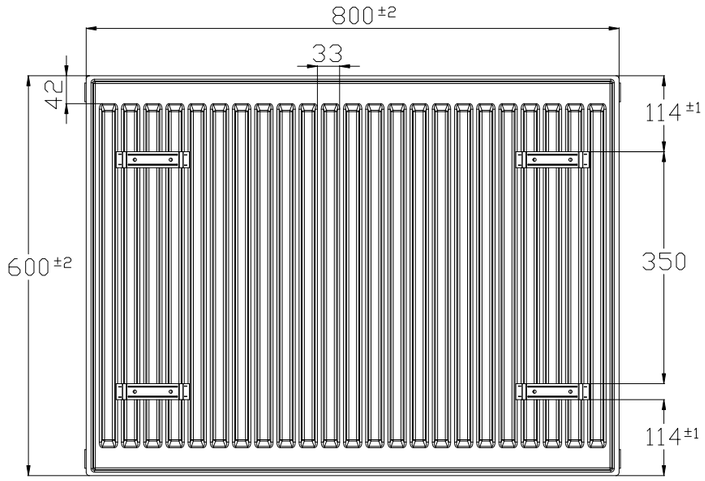
800±2
33
42
114±1
600±2
350
114±1

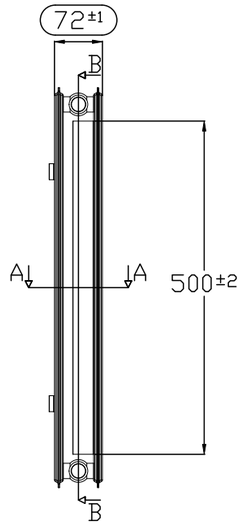
72±1
B
A
A
500±2
B

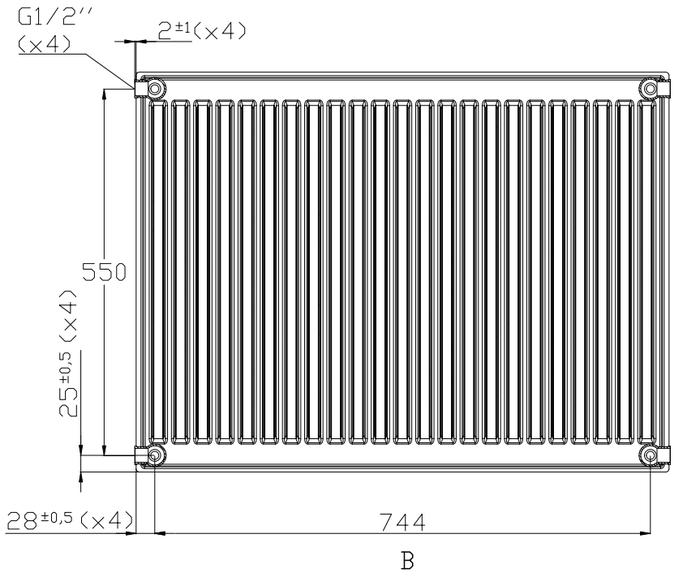
G1/2''
(x4)
2±1(x4)
550
25±0,5 (x4)
28±0,5 (x4)
744
B

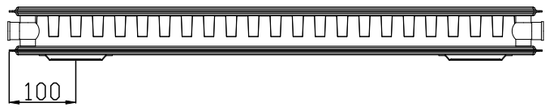
100

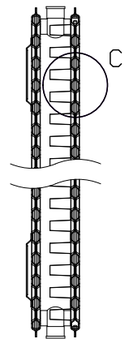
C
A

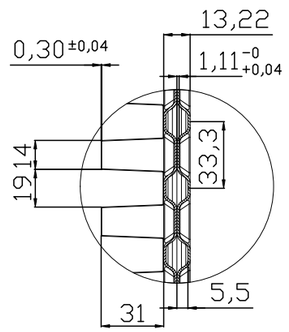
13,22
0,30±0,04
1,11 -0 +0,04
19,14
33,3
5,5
31
C
3:1