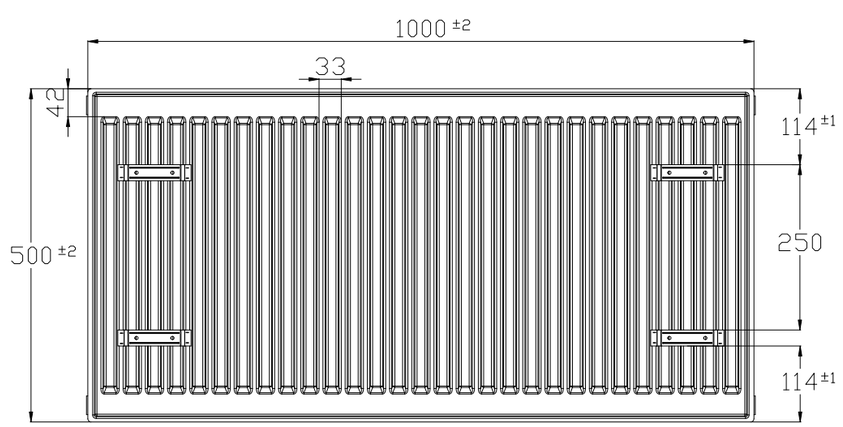
1000 ±2
33
42
114 ±1
250
114 ±1
500 ±2

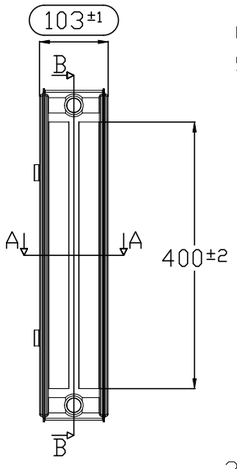
103 ±1
B
A
A
400 ±2
B

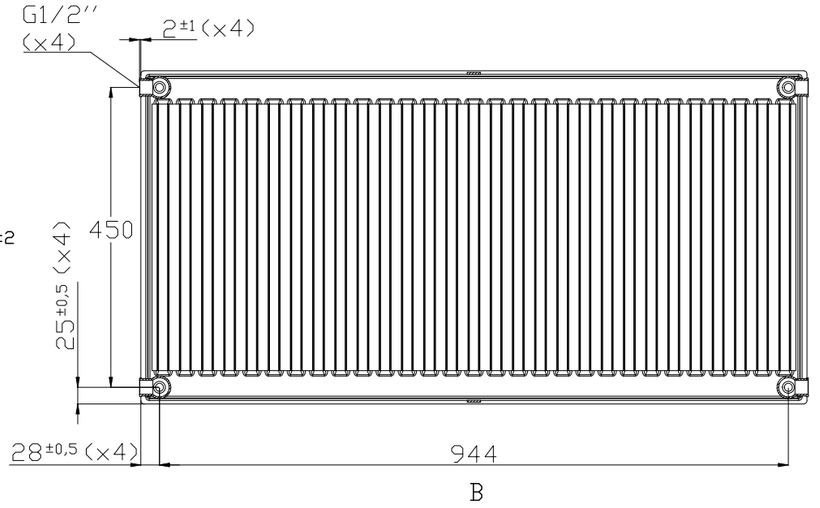
G1/2''
(×4)
2 ±1 (×4)
450
25 ±0,5 (×4)
28 ±0,5 (×4)
944

B

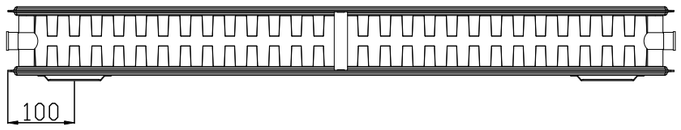
100

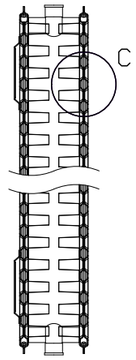
C

A

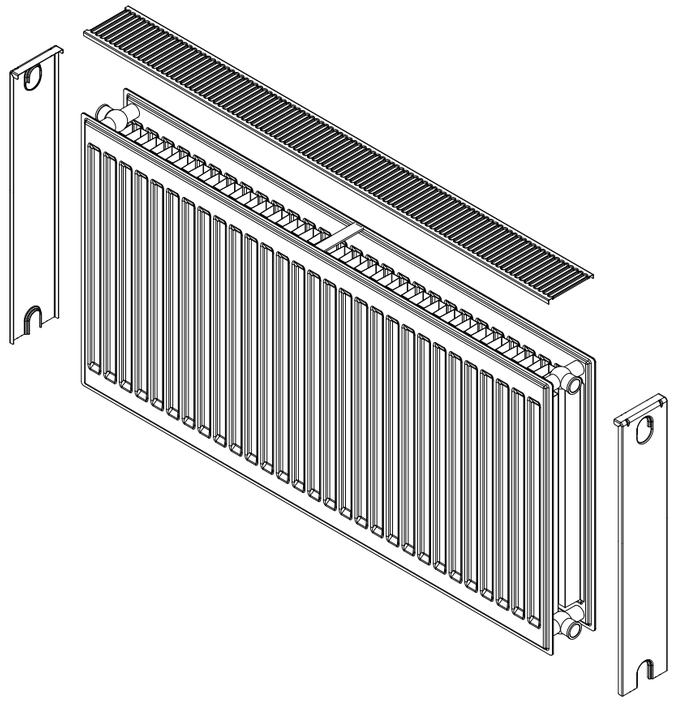

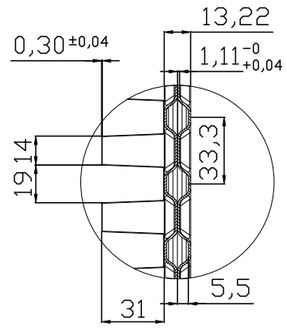
0,30 ±0,04
13,22
1,11 -0 +0,04
19,14
33,3
5,5
31

C
3:1