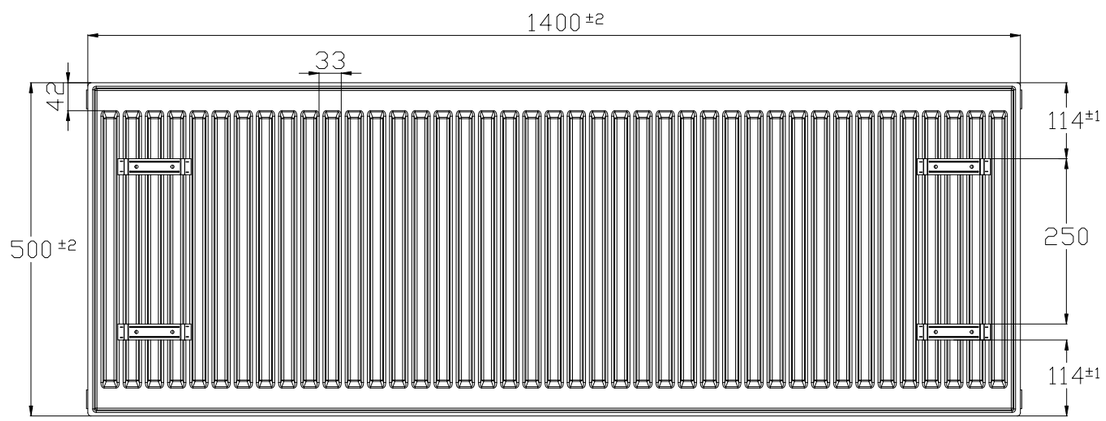
1400 ±2
33
42
500 ±2
114 ±1
250
114 ±1

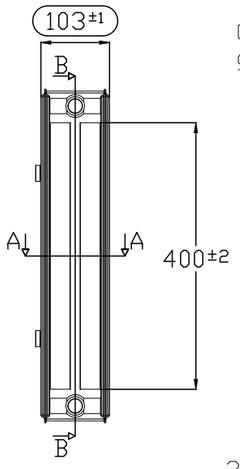
103 ±1
B
A
A
400 ±2
B

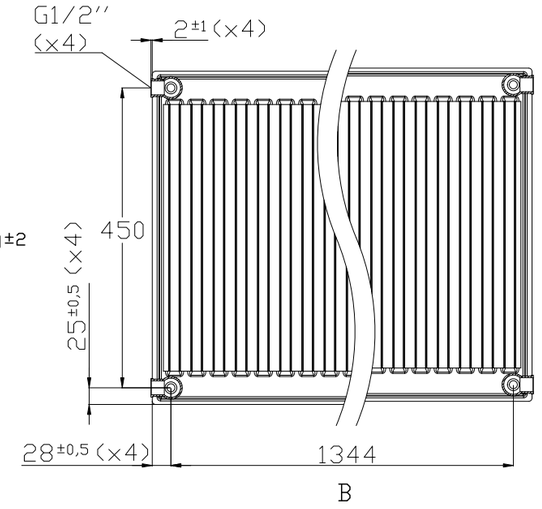
G1/2''
(x4)
2 ±1 (x4)
450
25 ±0,5 (x4)
28 ±0,5 (x4)
1344
B

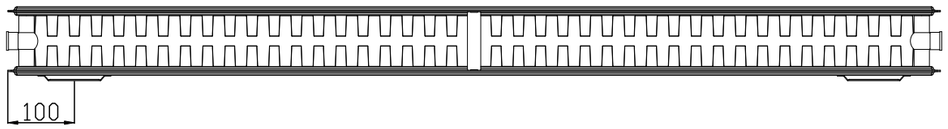
100

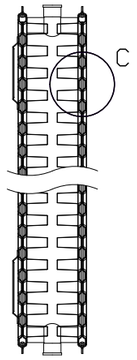
C
A

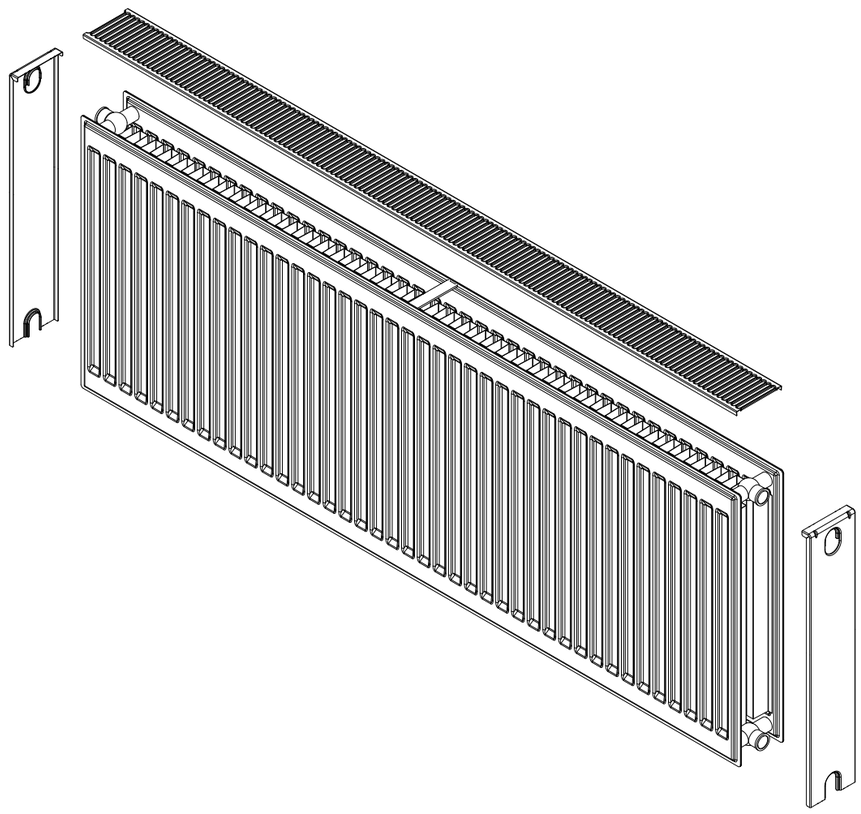

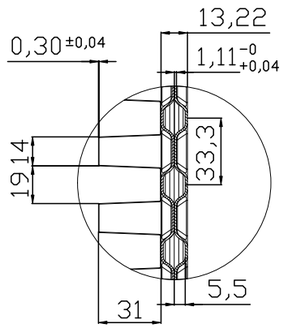
13,22
0,30 ±0,04
1,11 -0 +0,04
19,14
33,3
5,5
31
C
3:1